PROFILE PORĘCZY
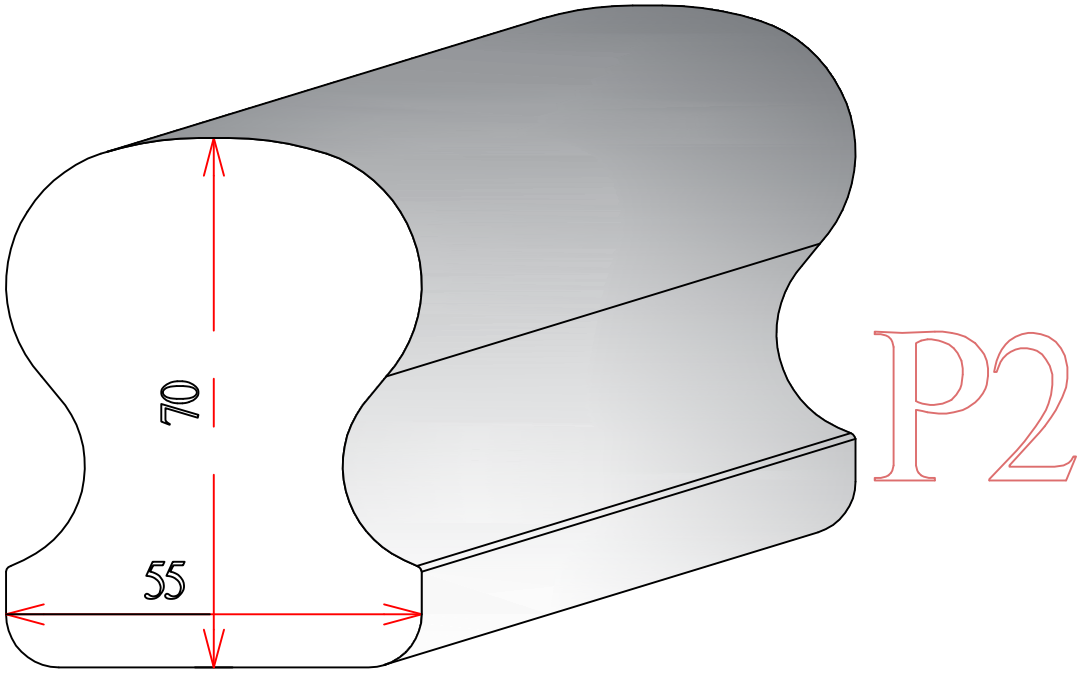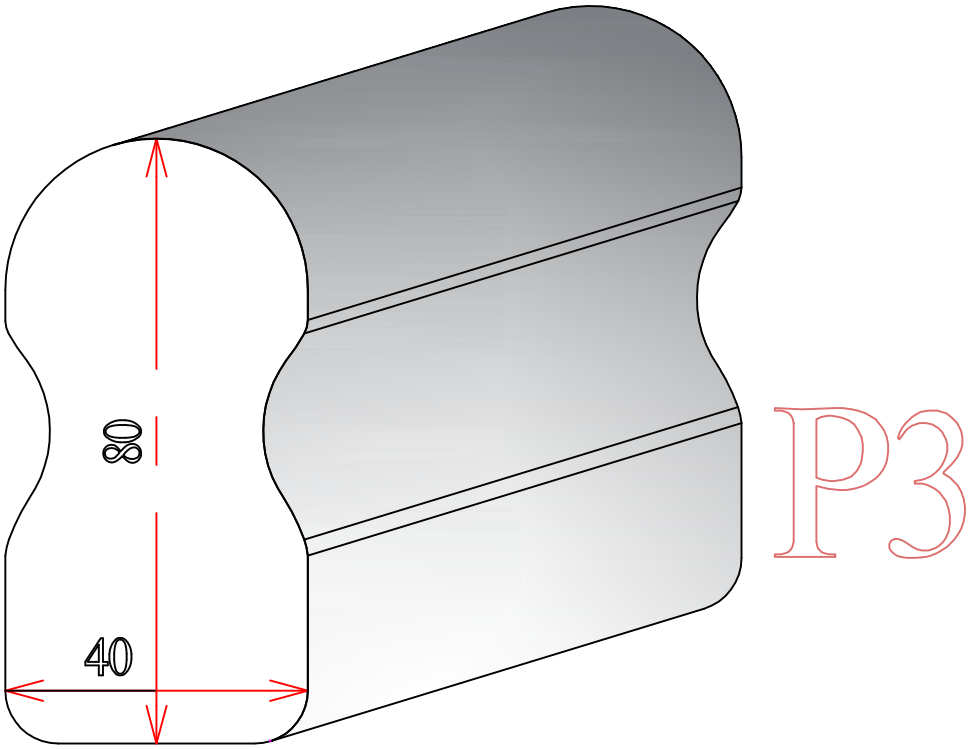
STOLPOL®
www.stolpol.pl